# Elettropompe ad immersione

# Tipo IMM 40-50

**Impieghi**

Sono adatte al trasferimento di liquidi contenenti impurità di dimensioni fino a 3 mm.
I componenti idraulici: girante, chiocciola e corpo pompa in PBT, ne consentono l'impiego con acqua, emulsioni e sostanze oleose in genere, con viscosità non superiore a 21 cSt (3° Engel).
La temperatura del liquido non deve superare i 70°C.
Vengono comunemente impiegate su:
- **macchine utensili** (fresatrici-torni-trapani)
- **macchine per la lavorazione del vetro** (versione TRI)
- **impianti di climatizzazione e condizionamento**

Vanno normalmente installate su un serbatoio con capacità proporzionata alla portata, a circa 2-3 cm dal fondo. E' importante verificare che il livello massimo del liquido nel serbatoio rimanga sempre 3-4 cm più basso della flangia di appoggio (vedi figura).
Nei casi in cui il liquido sia particolarmente sporco si consiglia di costruire il serbatoio a scomparti, per consentire il deposito delle morchie prima che le stesse vengano ripescate dalla pompa.
**Per impieghi diversi si consiglia di consultare il nostro Ufficio Tecnico.**

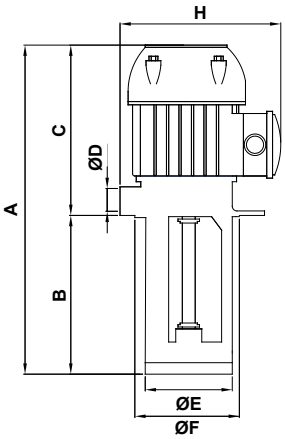


## Tabella dimensioni e pesi

| Tipo di pompa | A mm | B mm | C mm | ØD | ØE mm | ØF mm | ØG mm | H mm | ØI mm | ØL mm | Massa kg |
|---|---|---|---|---|---|---|---|---|---|---|---|
| IMM 40 | 224 | 80 | 144 | 3/8" | 78 | 90 | 130 | 140 | 114 | 7 (n.2) | 1.80 |
| | 264 | 120 | | | | | | | | | 1.83 |
| | 294 | 150 | | | | | | | | | 1.85 |
| | 324 | 180 | | | | | | | | | 1.88 |
| IMM 50 | 224 | 80 | 144 | 3/8" | 78 | 90 | 130 | 140 | 114 | 7 (n.2) | 1.80 |
| | 264 | 120 | | | | | | | | | 1.83 |
| | 294 | 150 | | | | | | | | | 1.85 |
| | 324 | 180 | | | | | | | | | 1.88 |

## Dati di targa

| Tipo di pompa | kW | | V 230/400 - Hz 50 | | | Q - Qmax litri/min | Hmax - H metri |
|---|---|---|---|---|---|---|---|
| | Input (P1) | Nom. (P2) | In Amp. | n $min^{-1}$ | cos φ | | |
| IMM 40 | 0.07 | 0.03 | 0.35/0.20 | 2730 | 0.58 | 5 - 13 | 2.0 - 0 |
| IMM 50 | 0.09 | 0.04 | 0.35/0.20 | 2620 | 0.60 | 3 - 22 | 2.5 - 0 |

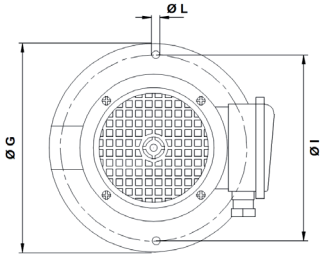


## Curve prestazioni idrauliche (girante aperta)

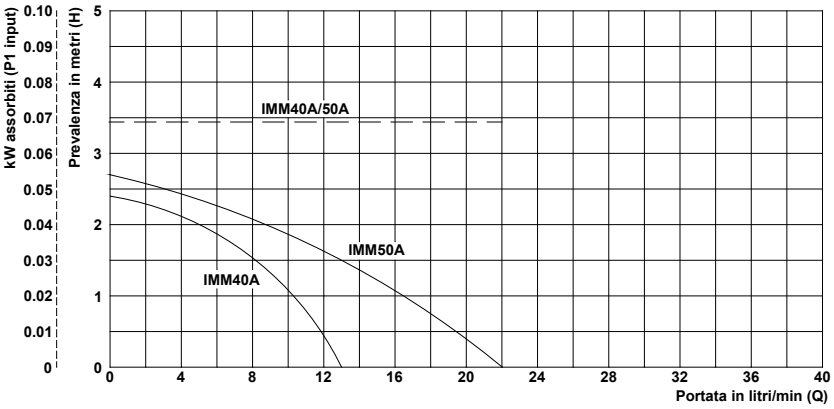


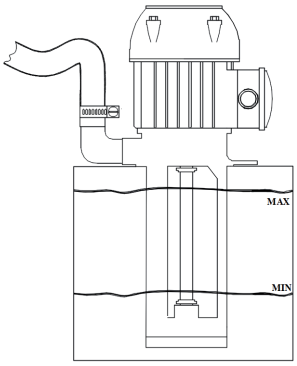


## Tabella prestazioni idrauliche (girante aperta)

| Prevalenza in metri (**H**) → | 0 | 0.5 | 1.0 | 1.5 | 2.0 | 2.5 | 3.0 | 3.5 | 4.0 | 4.5 | 5.0 |
|---|---|---|---|---|---|---|---|---|---|---|---|
| **Tipo di pompa** | Portata in litri/min (**Q**) ↓ | | | | | | | | | | |
| IMM 40 | 13 | 12 | 10 | 8 | 5 | | | | | | |
| IMM 50 | 22 | 19 | 16 | 13 | 9 | 3 | | | | | |

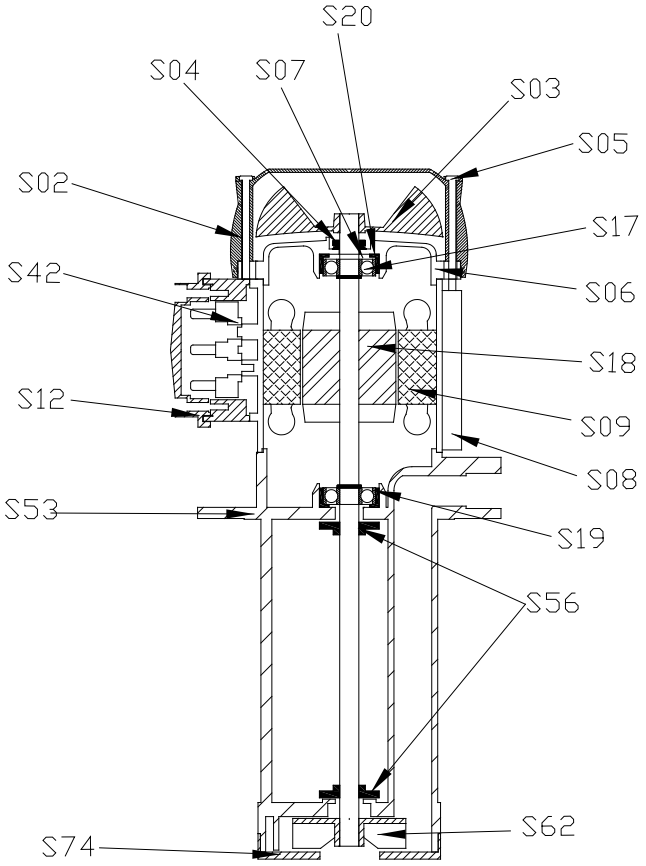


**Nomenclatura parti di ricambio**

| | Componente | IMM 40 Materiali | IMM 50 Materiali |
|---|---|---|---|
| **S02.** | Copriventola | Nylon | Nylon |
| **S03.** | Ventola | Nylon | Nylon |
| **S04.** | Anello V-ring | NBR | NBR |
| **S05.** | Tirante | Acciaio | Acciaio |
| **S06.** | Scudo superiore | Nylon | Nylon |
| **S07.** | Anello di compensazione | Acciaio | Acciaio |
| **S08.** | Carcassa | Alluminio | Alluminio |
| **S09.** | Statore avvolto | - | - |
| **S12.** | Coprimorsettiera | Nylon | Nylon |
| **S17.** | Cuscinetto superiore | - | - |
| **S18.** | Asse+Rotore | Acciaio* | Acciaio* |
| **S19.** | Cuscinetto inferiore | - | - |
| **S20.** | Cuffia per cuscinetto | NBR | NBR |
| **S42.** | Morsettiera | - | - |
| **S53.** | Corpo pompa | PBT | PBT |
| **S56.** | RondellaTRI | PBT | PBT |
| **S62.** | Girante | Nylon | Nylon |
| **S74.** | Chiocciola | PBT | PBT |

*Su rich. Ax.AISI316 *Su rich. Ax.AISI316

# Elettropompe ad immersione

# Tipo IMM 63

**Impieghi**

Sono adatte al trasferimento di liquidi contenenti impurità di dimensioni fino a 3 mm.
I componenti idraulici: girante e chiocciola in nylon, corpo pompa in alluminio, ne consentono l'impiego con acqua, emulsioni e sostanze oleose in genere, con viscosità non superiore a 21 cSt (3° Engel).
La temperatura del liquido non deve superare i 70°C.
Vengono comunemente impiegate su:
- **macchine utensili** (fresatrici-torni-trapani)
- **macchine per la lavorazione del vetro** (versione TRI)
- **impianti di trattamento superfici**
- **impianti di filtrazione**
- **impianti di climatizzazione e condizionamento**

Vanno normalmente installate su un serbatoio con capacità proporzionata alla portata, a circa 4-5 cm dal fondo.
E' importante verificare che il livello massimo del liquido nel serbatoio rimanga sempre 3-4 cm più basso della flangia di appoggio (vedi figura).
Nei casi in cui il liquido sia particolarmente sporco si consiglia di costruire il serbatoio a scomparti, per consentire il deposito delle morchie prima che le stesse vengano ripescate dalla pompa.
**Per impieghi diversi si consiglia di consultare il nostro Ufficio Tecnico.**

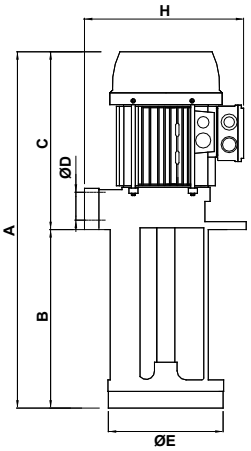


## Tabella dimensioni e pesi

| Tipo di pompa | A mm | B mm | C mm | ØD | ØE mm | ØG mm | H mm | ØI mm | ØL mm | Massa kg |
|---|---|---|---|---|---|---|---|---|---|---|
| IMM 63A | 355 | 150 T | 205 | 3/4" | 128 | 180 | 190 | 150 | 9 (n.4) | 5.0 |
| | 405 | 200 T | | | | | | | | 5.1 |
| | 455 | 250 T | | | | | | | | 5.3 |
| | 505 | 300 T | | | | | | | | 5.4 |
| IMM 63B | 355 | 150 T | 205 | 3/4" | 128 | 180 | 190 | 150 | 9 (n.4) | 5.5 |
| | 405 | 200 T | | | | | | | | 5.7 |
| | 455 | 250 T | | | | | | | | 5.9 |
| | 505 | 300 T | | | | | | | | 6.0 |

**Su richiesta:** T= esecuzione TRI

## Dati di targa

| Tipo di pompa | kW Input (P1) | kW Nom. (P2) | V 230/400 - Hz 50 In Amp. | n $min^{-1}$ | cos φ | Q - Qmax litri/min | Hmax - H metri |
|---|---|---|---|---|---|---|---|
| IMM 63A | 0.38 | 0.25 | 1.30/0.75 | 2720 | 0.72 | 8 - 85 | 6 - 0 |
| IMM 63B | 0.52 | 0.37 | 1.65/0.95 | 2760 | 0.79 | 15-100 | 8 - 0 |

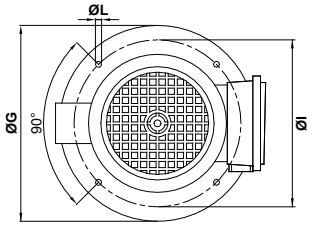


## Curve prestazioni idrauliche (girante aperta)

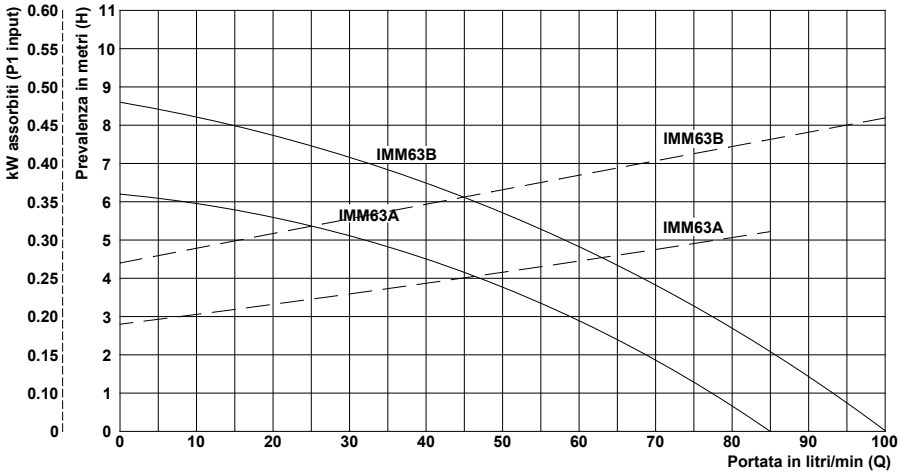


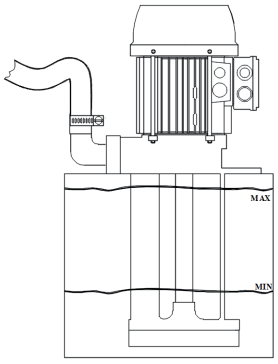


## Tabella prestazioni idrauliche (girante aperta)

| Prevalenza in metri (H) → | 0 | 1 | 2 | 3 | 4 | 5 | 6 | 7 | 8 | 9 | 10 |
|---|---|---|---|---|---|---|---|---|---|---|---|
| Tipo di pompa | Portata in litri/min (Q) ↓ | | | | | | | | | | |
| IMM 63A | 85 | 77 | 69 | 59 | 47 | 32 | 8 | | | | |
| IMM 63B | 100 | 93 | 85 | 77 | 68 | 58 | 46 | 32 | 15 | | |

# Elettropompe ad immersione Tipo IMM 63

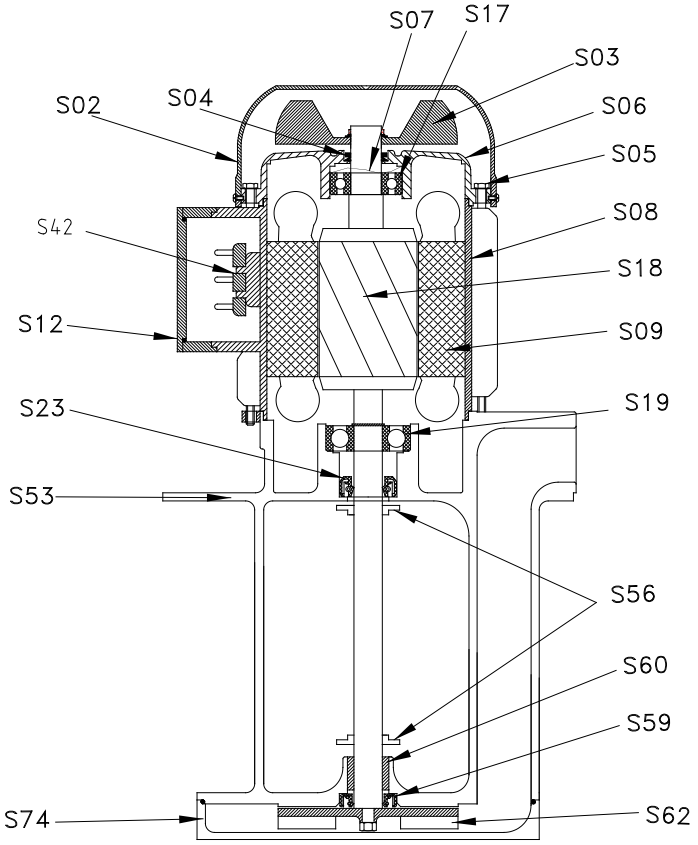


**Nomenclatura parti di ricambio**

| | Componente | IMM 63A Materiali | IMM 63B Materiali |
|---|---|---|---|
| **S02.** | Copriventola | Nylon* | Nylon* |
| **S03.** | Ventola | Nylon | Nylon |
| **S04.** | Anello V-ring | NBR | NBR |
| **S05.** | Tirante | Acciaio | Acciaio |
| **S06.** | Scudo superiore | Alluminio | Alluminio |
| **S07.** | Anello di compensazione | Acciaio | Acciaio |
| **S08.** | Carcassa | Alluminio | Alluminio |
| **S09.** | Statore avvolto | - | - |
| **S12.** | Coprimorsettiera | Nylon | Nylon |
| **S17.** | Cuscinetto superiore | - | - |
| **S18.** | Asse+Rotore | Acciaio** | Acciaio** |
| **S19.** | Cuscinetto inferiore | - | - |
| **S23.** | Anello di tenuta per motore | NBR | NBR |
| **S42.** | Morsettiera | - | - |
| **S53.** | Corpo pompa | Alluminio | Alluminio |
| **S56.** | Rondella TRI | PBT | PBT |
| **S59.** | Anello di tenuta per chiocciola | NBR | NBR |
| **S60.** | Bronzina | Bronzo | Bronzo |
| **S62.** | Girante | Nylon | Nylon |
| **S74.** | Chiocciola | Nylon | Nylon |

*Su rich. Lamiera
**Su rich.Ax.AISI 416

*Su rich. Lamiera
**Su rich.Ax.AISI 416

# Elettropompe ad immersione

# Tipo IMM 71

**Impieghi**

Sono adatte al trasferimento di liquidi contenenti impurità di dimensioni fino a 3 mm.
I componenti idraulici: girante in ottone, chiocciola e corpo pompa in Alluminio ne consentono l'impiego con acqua, emulsioni e sostanze oleose in genere, con viscosità non superiore a 21 cSt (3° Engel).
La temperatura del liquido non deve superare i 90°C.
Vengono comunemente impiegate su:
- **macchine utensili** (fresatrici-torni)
- **macchine per la lavorazione del vetro** (versione TRI)
- **impianti di trattamento superfici**
- **impianti di filtrazione**
- **impianti di climatizzazione e condizionamento**

Vanno normalmente installate su un serbatoio con capacità proporzionata alla portata, a circa 4-5 cm dal fondo.
E' importante verificare che il livello massimo del liquido nel serbatoio rimanga sempre 3-4 cm più basso della flangia di appoggio (vedi figura).
Nei casi in cui il liquido sia particolarmente sporco si consiglia di costruire il serbatoio a scomparti, per consentire il deposito delle morchie prima che le stesse vengano ripescate dalla pompa.
**Per impieghi diversi si consiglia di consultare il nostro Ufficio Tecnico.**

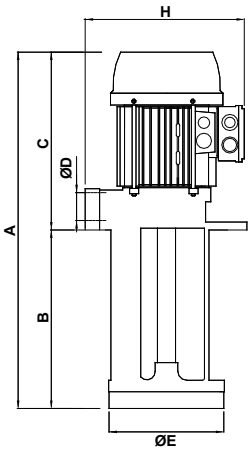


## Tabella dimensioni e pesi

| Tipo di pompa | A mm | B mm | C mm | ØD | ØE mm | ØF mm | ØG mm | H mm | ØI mm | ØL mm | Massa kg |
|---|---|---|---|---|---|---|---|---|---|---|---|
| IMM 71A | 440 | 200 T | 240 | 1" | 190 | - | 230 | 225 | 204 | 9 (n.5) | 9.3 |
| | 490 | 250 T | | | | | | | | | 9.7 |
| | 565 | 325 T | | | | | | | | | 10.0 |
| | 680 | 440 | | | | | | | | | 11.3 |
| IMM 71B | 440 | 200 T | 240 | 1" | 190 | - | 230 | 225 | 204 | 9 (n.5) | 10.2 |
| | 490 | 250 T | | | | | | | | | 10.5 |
| | 565 | 325 T | | | | | | | | | 10.9 |
| | 680 | 440 | | | | | | | | | 12.2 |

**Su richiesta:** T= esecuzione TRI

## Dati di targa

| Tipo di pompa | kW Input (P1) | kW Nom. (P2) | V 230/400 - Hz 50 In Amp. | n $min^{-1}$ | cos φ | Q - Qmax litri/min | Hmax - H metri |
|---|---|---|---|---|---|---|---|
| IMM 71A | 1.00 | 0.75 | 3.24/1.87 | 2770 | 0.77 | 4 - 238 | 14 - 0 |
| IMM 71B | 1.20 | 0.90 | 3.83/2.21 | 2760 | 0.78 | 6 - 240 | 16 - 0 |

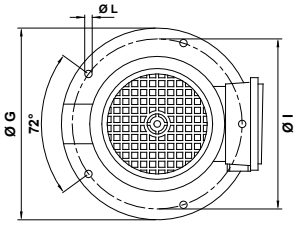


## Curve prestazioni idrauliche (girante aperta)

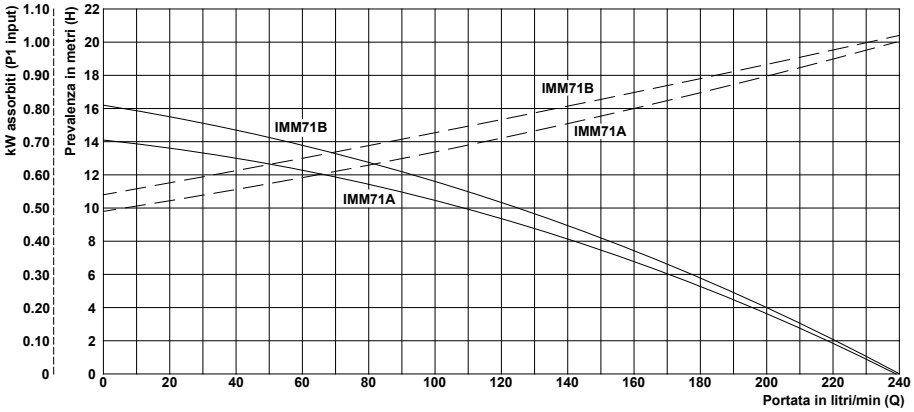


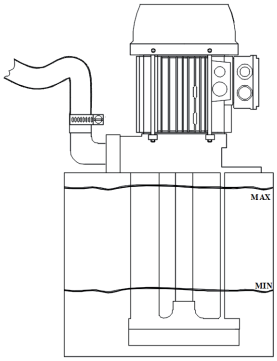


## Tabella prestazioni idrauliche (girante aperta)

| Prevalenza in metri (**H**) → | 0 | 1 | 2 | 3 | 4 | 5 | 6 | 7 | 8 | 9 | 10 | 12 | 14 | 16 | 18 |
|---|---|---|---|---|---|---|---|---|---|---|---|---|---|---|---|
| **Tipo di pompa** | Portata in litri/min (**Q**) ↓ | | | | | | | | | | | | | | |
| IMM 71A | 238 | 229 | 220 | 206 | 197 | 185 | 172 | 157 | 143 | 128 | 109 | 67 | 4 | | |
| IMM 71B | 240 | 230 | 220 | 210 | 200 | 190 | 177 | 166 | 152 | 140 | 124 | 67 | 55 | 6 | |

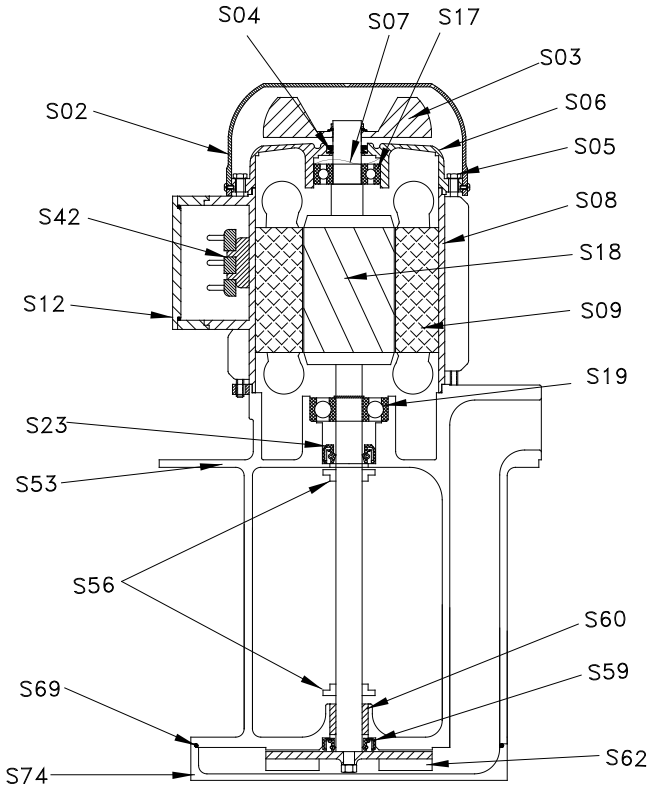


**Nomenclatura parti di ricambio**

| | Componente | IMM 71A Materiali | IMM 71B Materiali |
|---|---|---|---|
| **S02.** | Copriventola | Nylon* | Nylon* |
| **S03.** | Ventola | Nylon | Nylon |
| **S04.** | Anello V-ring | NBR | NBR |
| **S05.** | Tirante | Acciaio | Acciaio |
| **S06.** | Scudo superiore | Alluminio | Alluminio |
| **S07.** | Anello di compensazione | Acciaio | Acciaio |
| **S08.** | Carcassa | Alluminio | Alluminio |
| **S09.** | Statore avvolto | - | - |
| **S12.** | Coprimorsettiera | Nylon | Nylon |
| **S17.** | Cuscinetto superiore | - | - |
| **S18.** | Asse+Rotore | Acciaio** | Acciaio** |
| **S19.** | Cuscinetto inferiore | - | - |
| **S23.** | Anello di tenuta per motore | NBR | NBR |
| **S42.** | Morsettiera | - | - |
| **S53.** | Corpo pompa | Alluminio | Alluminio |
| **S56.** | Rondella TRI | PBT | PBT |
| **S59.** | Anello di tenuta per chiocciola | NBR | NBR |
| **S60.** | Bronzina | Bronzo | Bronzo |
| **S62.** | Girante | Ottone 58 | Ottone 58 |
| **S69.** | Anello OR | NBR | NBR |
| **S74.** | Chiocciola | Alluminio | Alluminio |

*Su rich. Lamiera
**Su rich.Ax. AISI 416

*Su rich. Lamiera
**Su rich.Ax. AISI 416

# Elettropompe ad immersione

# Tipo IMM 80

**Impieghi**

Sono adatte al trasferimento di liquidi contenenti impurità di dimensioni fino a 3 mm.
I componenti idraulici: girante in ottone, chiocciola e corpo pompa in alluminio, ne consentono l'impiego con acqua, emulsioni e sostanze oleose in genere, con viscosità non superiore a 21 cSt (3° Engel).
La temperatura del liquido non deve superare i 90°C.
Vengono comunemente impiegate su:
- **macchine utensili** (fresatrici-torni)
- **macchine per la lavorazione del vetro** (versione TRI)
- **impianti di trattamento superfici**
- **impianti di filtrazione**
- **impianti di climatizzazione e condizionamento**

Vanno normalmente installate su un serbatoio con capacità proporzionata alla portata, a circa 4-5 cm dal fondo.
E' importante verificare che il livello massimo del liquido nel serbatoio rimanga sempre 3-4 cm più basso della flangia di appoggio (vedi figura).
Nei casi in cui il liquido sia particolarmente sporco si consiglia di costruire il serbatoio a scomparti, per consentire il deposito delle morchie prima che le stesse vengano ripescate dalla pompa.
**Per impieghi diversi si consiglia di consultare il nostro Ufficio Tecnico.**

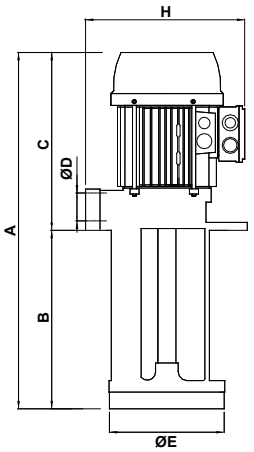


## Tabella dimensioni e pesi

| Tipo di pompa | A mm | B mm | C mm | ØD | ØE mm | ØF mm | ØG mm | H mm | ØI mm | ØL mm | Massa kg |
|---|---|---|---|---|---|---|---|---|---|---|---|
| IMM 80A | 485 | 200 T | 285 | 1 ¼" | 202 | 220 | 250 | 260 | 235 | 9 (n.5) | 14.5 |
| | 535 | 250 T | | | | | | | | | 15.0 |
| | 585 | 300 T | | | | | | | | | 15.5 |
| | 635 | 350 T | | | | | | | | | 16.0 |
| | 815 | 530 | | | | | | | | | 18.0 |
| IMM 80B | 485 | 200 T | 285 | 1 ¼" | 202 | 220 | 250 | 260 | 235 | 9 (n.5) | 15.4 |
| | 535 | 250 T | | | | | | | | | 15.9 |
| | 585 | 300 T | | | | | | | | | 16.4 |
| | 635 | 350 T | | | | | | | | | 16.9 |
| | 815 | 530 | | | | | | | | | 19.0 |

**Su richiesta:** T= esecuzione TRI

## Dati di targa

| Tipo di pompa | kW Input (P1) | kW Nom. (P2) | V 230/400 - Hz 50 In Amp. | n $min^{-1}$ | cos φ | Q - Qmax litri/min | Hmax - H metri |
|---|---|---|---|---|---|---|---|
| IMM 80A | 1.41 | 1.1 | 4.3/2.5 | 2825 | 0.81 | 14 - 293 | 16 - 0 |
| IMM 80B | 1.86 | 1.5 | 5.7/3.3 | 2845 | 0.83 | 80 - 388 | 18 - 0 |

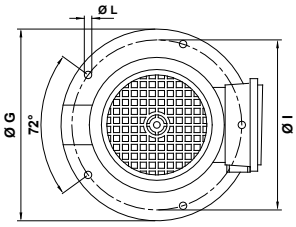


## Curve prestazioni idrauliche (girante aperta)

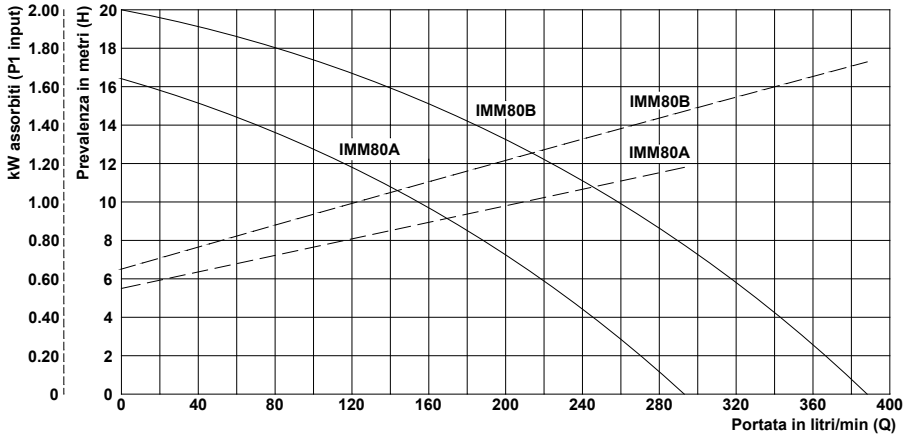


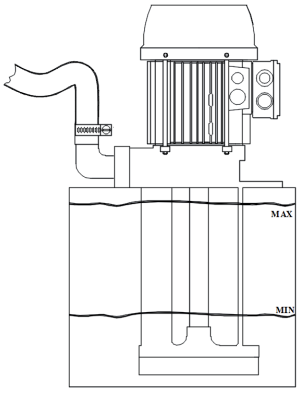


## Tabella prestazioni idrauliche (girante aperta)

| Prevalenza in metri (H) → / Tipo di pompa | 0 | 1 | 2 | 3 | 4 | 5 | 6 | 7 | 8 | 9 | 10 | 12 | 14 | 16 | 18 | 20 |
|---|---|---|---|---|---|---|---|---|---|---|---|---|---|---|---|---|
| | Portata in litri/min (Q) ↓ | | | | | | | | | | | | | | | |
| IMM 80A | 293 | 279 | 267 | 256 | 242 | 229 | 218 | 212 | 196 | 179 | 155 | 116 | 71 | 14 | | |
| IMM 80B | 388 | 378 | 366 | 355 | 344 | 332 | 319 | 303 | 289 | 275 | 260 | 224 | 185 | 140 | 80 | |

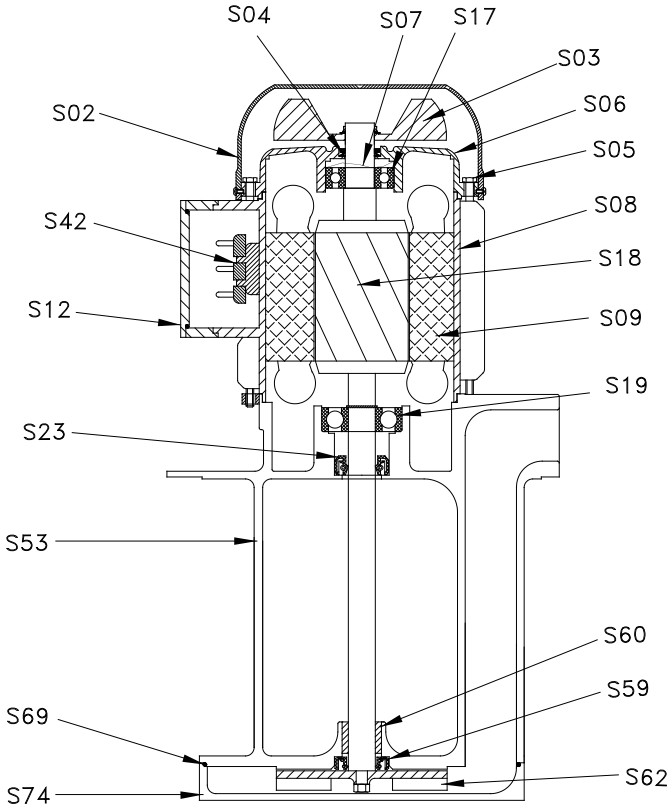


**Nomenclatura parti di ricambio**

| | Componente | IMM 80A Materiali | IMM 80B Materiali |
|---|---|---|---|
| **S02.** | Copriventola | Nylon* | Nylon* |
| **S03.** | Ventola | Nylon | Nylon |
| **S04.** | Anello V-ring | NBR | NBR |
| **S05.** | Tirante | Acciaio | Acciaio |
| **S06.** | Scudo superiore | Alluminio | Alluminio |
| **S07.** | Anello di compensazione | Acciaio | Acciaio |
| **S08.** | Carcassa | Alluminio | Alluminio |
| **S09.** | Statore avvolto | - | - |
| **S12.** | Coprimorsettiera | Nylon | Nylon |
| **S17.** | Cuscinetto superiore | - | - |
| **S18.** | Asse+Rotore | Acciaio** | Acciaio** |
| **S19.** | Cuscinetto inferiore | - | - |
| **S23.** | Anello di tenuta per motore | NBR | NBR |
| **S42.** | Morsettiera | - | - |
| **S53.** | Corpo pompa | Alluminio | Alluminio |
| **S59.** | Anello di tenuta per chiocciola | NBR | NBR |
| **S60.** | Bronzina | Bronzo | Bronzo |
| **S62.** | Girante | Ottone 58 | Ottone 58 |
| **S69.** | Anello OR | NBR | NBR |
| **S74.** | Chiocciola | Alluminio | Alluminio |

*Su rich. Lamiera
**Su rich. Ax.AISI 416

*Su rich. Lamiera
**Su rich. Ax.AISI 416

# Elettropompe ad immersione

# Tipo IMM 90-100

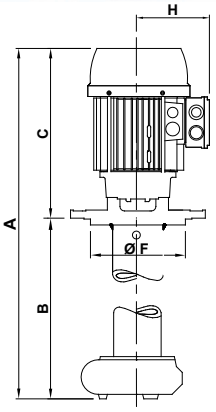


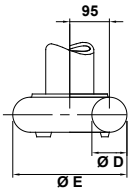


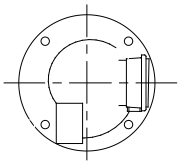

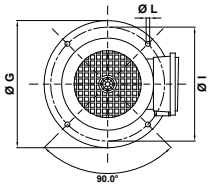


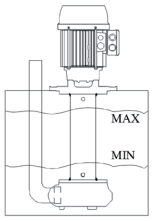


**Impieghi**

Sono adatte al trasferimento di liquidi contenenti impurità di dimensioni fino a 4 mm.
I componenti idraulici: girante e chiocciola in ghisa, corpo pompa in acciaio, ne consentono l'impiego con acqua, emulsioni e sostanze oleose in genere, con viscosità non superiore a 21 cSt (3° Engel).
La temperatura del liquido non deve superare i 90°C.
Vengono comunemente impiegate su:
**- macchine utensili**
**- macchine per la lavorazione del vetro**
**- impianti di trattamento superfici**
**- impianti di filtrazione**
**- cabine di verniciatura**
Vanno normalmente installate su un serbatoio con capacità proporzionata alla portata, a circa 7-8 cm dal fondo.
E' importante verificare che il livello massimo del liquido nel serbatoio rimanga sempre 5-6 cm più basso della flangia di appoggio (vedi figura).
Nei casi in cui il liquido sia particolarmente sporco si consiglia di costruire il serbatoio a scomparti, per consentire il deposito delle morchie prima che le stesse vengano ripescate dalla pompa.
**Per impieghi diversi si consiglia di consultare il nostro Ufficio Tecnico.**

## Tabella dimensioni e pesi

| Tipo di pompa | A mm | B mm | C mm | ØD | ØE mm | ØF mm | ØG mm | H mm | ØI mm | ØL mm | Massa kg |
|---|---|---|---|---|---|---|---|---|---|---|---|
| IMM 90A | 695 | 350 | 345 | 2" | 235 | 240 | 300 | 130 | 270 | 13 (n.4 | 47.5 |
| | 795 | 450 | | | | | | | | | 48.1 |
| | 945 | 600 | | | | | | | | | 48.8 |
| | 1145 | 800 | | | | | | | | | 50.0 |
| IMM 90B | 695 | 350 | 345 | 2" | 235 | 240 | 300 | 130 | 270 | 13 (n.4 | 49.0 |
| | 795 | 450 | | | | | | | | | 49.6 |
| | 945 | 600 | | | | | | | | | 50.0 |
| | 1145 | 800 | | | | | | | | | 51.5 |
| IMM 100B | 730 | 350 | 380 | 2 ½" | 235 | 240 | 300 | 145 | 270 | 13 (n.4 | 53.0 |
| | 830 | 450 | | | | | | | | | 53.6 |
| | 980 | 600 | | | | | | | | | 54.3 |
| | 1180 | 800 | | | | | | | | | 55.5 |

## Dati di targa

| Tipo di pompa | kW | | V 230/400 - Hz 50 | | | Q - Qmax litri/min | Hmax - H metri |
|---|---|---|---|---|---|---|---|
| | Input (P1) | Nom. (P2) | In Amp. | n $min^{-1}$ | cos φ | | |
| IMM 90A | 2.70 | 2.2 | 8.1/4.7 | 2870 | 0.83 | 119 - 928 | 10 - 0 |
| IMM 90B | 3.58 | 3 | 10.6/6.1 | 2855 | 0.84 | 172 - 1284 | 14 - 0 |
| IMM 100B | 4.85 | 4 | 14.9/8.6 | 2875 | 0.81 | 50 – 1430 | 18 - 0 |

## Curve prestazioni idrauliche (girante aperta)

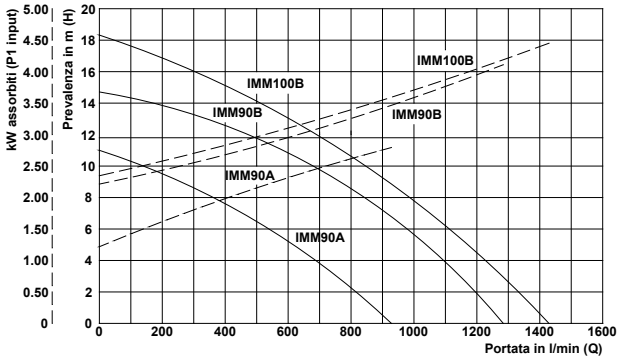


## Tabella prestazioni idrauliche (girante aperta)

| Prevalenza in metri (**H**) → | 0 | 2 | 4 | 6 | 8 | 10 | 12 | 14 | 16 | 18 | 20 |
|---|---|---|---|---|---|---|---|---|---|---|---|
| **Tipo di pompa** | Portata in litri/min (**Q**) ↓ | | | | | | | | | | |
| IMM 90A | 928 | 816 | 709 | 551 | 341 | 119 | | | | | |
| IMM 90B | 1284 | 1186 | 1083 | 977 | 833 | 682 | 484 | 172 | | | |
| IMM 100B | 1430 | 1335 | 1230 | 1115 | 987 | 847 | 710 | 512 | 304 | 50 | |

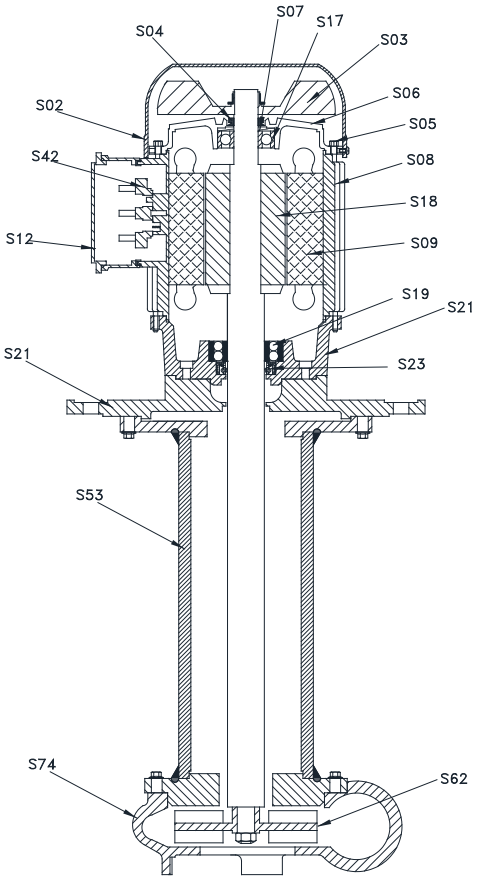


**Nomenclatura parti di ricambio**

| | | IMM 90A | IMM 90B | IMM 100B |
|---|---|---|---|---|
| | **Componente** | **Materiali** | **Materiali** | **Materiali** |
| **S02.** | Copriventola | Nylon* | Nylon* | Nylon* |
| **S03.** | Ventola | Nylon | Nylon | Nylon |
| **S04.** | Anello V-ring | NBR | NBR | NBR |
| **S05.** | Tirante | Acciaio | Acciaio | Acciaio |
| **S06.** | Scudo superiore | Alluminio | Alluminio | Alluminio |
| **S07.** | Anello di compensazione | Acciaio | Acciaio | Acciaio |
| **S08.** | Carcassa | Alluminio | Alluminio | Alluminio |
| **S09.** | Statore avvolto | - | - | - |
| **S12.** | Coprimorsettiera | Nylon | Nylon | Nylon |
| **S17.** | Cuscinetto superiore | - | - | - |
| **S18.** | Asse+Rotore | Acciaio | Acciaio | Acciaio |
| **S19.** | Cuscinetto inferiore | - | - | - |
| **S21.** | Scudo speciale | Ghisa G20 | Ghisa G20 | Ghisa G20 |
| **S21.** | Flangia di appoggio | Ghisa G20 | Ghisa G20 | Ghisa G20 |
| **S23.** | Anello di tenuta per motore | NBR | NBR | NBR |
| **S42.** | Morsettiera | - | - | - |
| **S53.** | Corpo pompa | Acciaio | Acciaio | Acciaio |
| **S62.** | Girante | Ghisa G20 | Ghisa G20 | Ghisa G20 |
| **S74.** | Chiocciola | Ghisa G20 | Ghisa G20 | Ghisa G20 |
| | | *Su rich. Lamiera | *Su rich. Lamiera | *Su rich. Lamiera |