www.arem-distributors.it

AREM s.r.l.
european group for insulating and machinery

INERRUTTORE A GALLEGGIANTE **PREX**

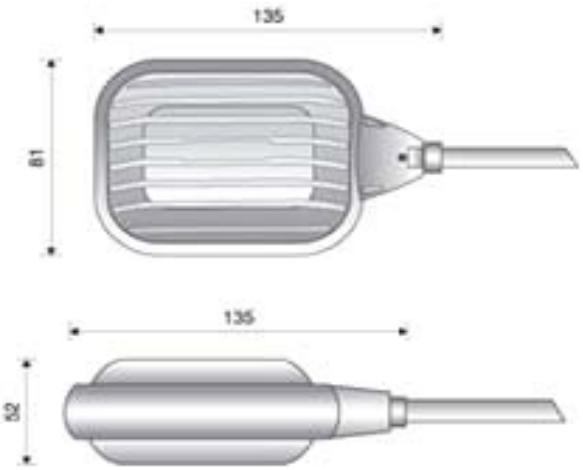

CODICE AREM	ARTICOLO	TIPO DEL CAVO	LUNGHEZZA DEL CAVO	CONFEZIONE PZ.	PREZZO UNIT. IVA esclusa
0506601	**PREX PVC 2,00mt**	PVC A05VVF 3x1	2 metri	5	€ *9,38*
0506602	**PREX PVC 5,00mt**	PVC A05VVF 3x1	5 metri	5	€ *13,90*
0506603	**PREX PVC 10mt**	PVC A05VVF 3x1	10 metri	2	€ *19,06*
0506604	**PREX A07 0,50mt**	NEOP. A07RN-F 3G1	0,5 metri	5	€ *6,04*
0506605	**PREX A07 2,00mt**	NEOP. A07RN-F 3G1	2 metri	5	€ *11,50*
0506606	**PREX A07 5,00mt**	NEOP. A07RN-F 3G1	5 metri	5	€ *19,60*

CARATTERISTICHE GENERALI

Concepito per la gestione dei liquidi in contesti critici ed applicazioni industriali con elevata pressione idraulica. Tenuta stagna e resistenza meccanica superiori garantite fino a 50mt di profondità. L' elevata spinta di galleggiamento permette l' azionamento rapido del microinterruttore. E' realizzato in polipropilene atossico (PP) riciclabile completamente privo di mercurio, quindi idoneo per liquidi alimentari.

CARATTERISTICHE TECNICHE

Caratteristiche elettriche:	*10(8)A.*
Microinterruttore:	*20(8)A. 250V.*
Temperatura massima di funzionamento:	*50°C*
Temperatura di immagazzinamento:	*-20°C +80°C*
Grado di protezione:	*IP68*
Angolo di commutazione:	*+-40°*
Dimensioni:	*135mm x 81mm x 52mm*
Peso:	*143gr.*
Volume:	*290cm3*
Peso specifico:	*0,51gr/cm3*
Spinta di galleggiamento:	*147gr.*
Classe d funzionamento:	*I / II*
Resistenza a pressione:	*50mt / 5 atm*
Massima potenza delle pompe:	*1,00 HP a 117V. & 2,00 HP a 230V.*

tel: 055-2047289 / 055-2047489 fax: 055-2320266